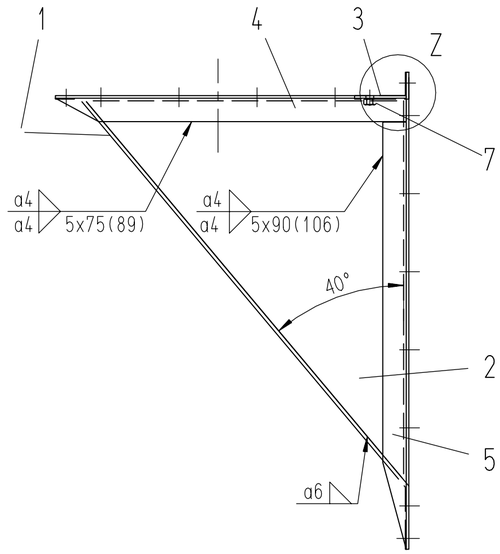

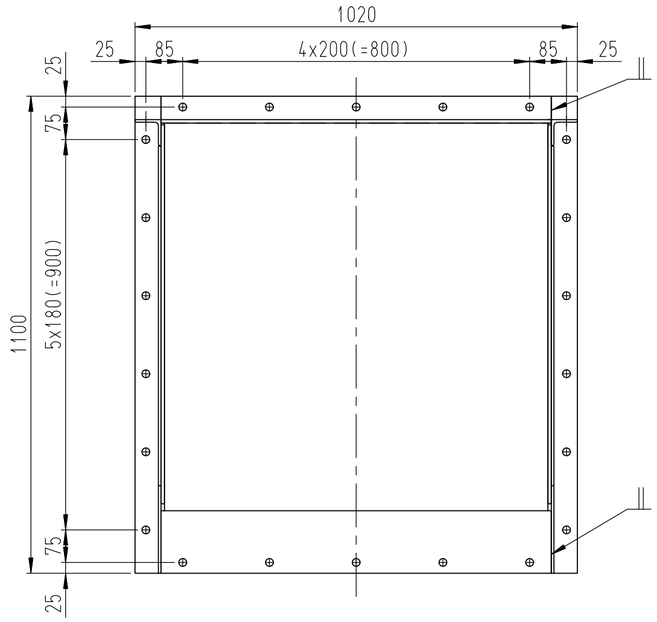

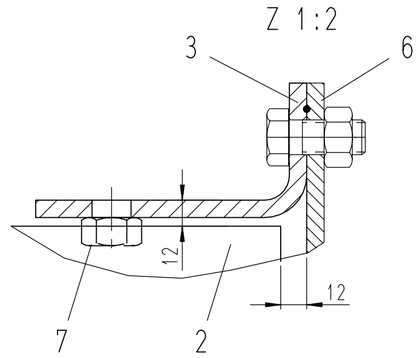

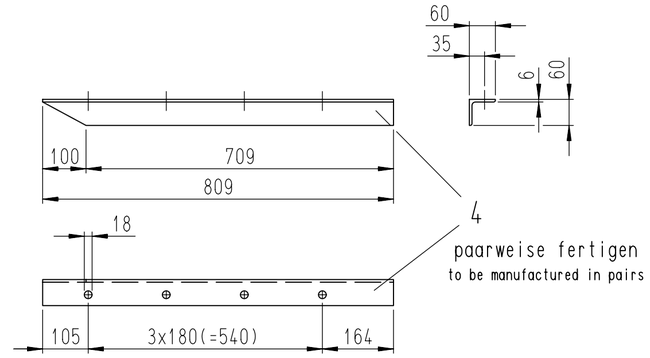

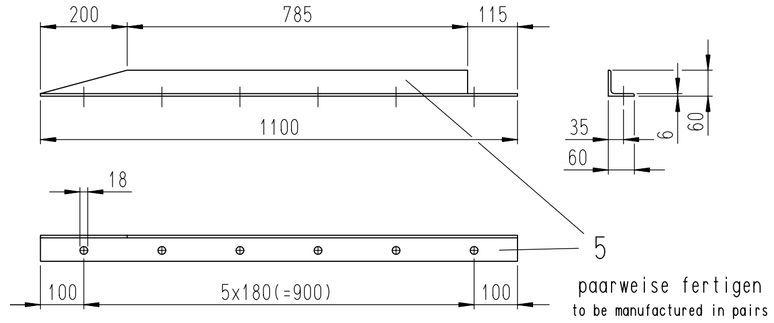

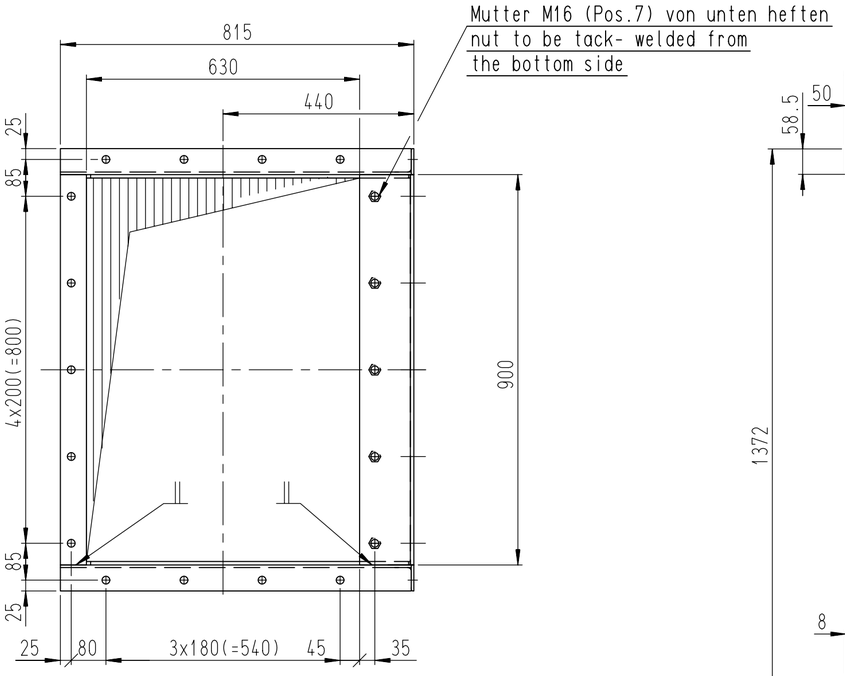

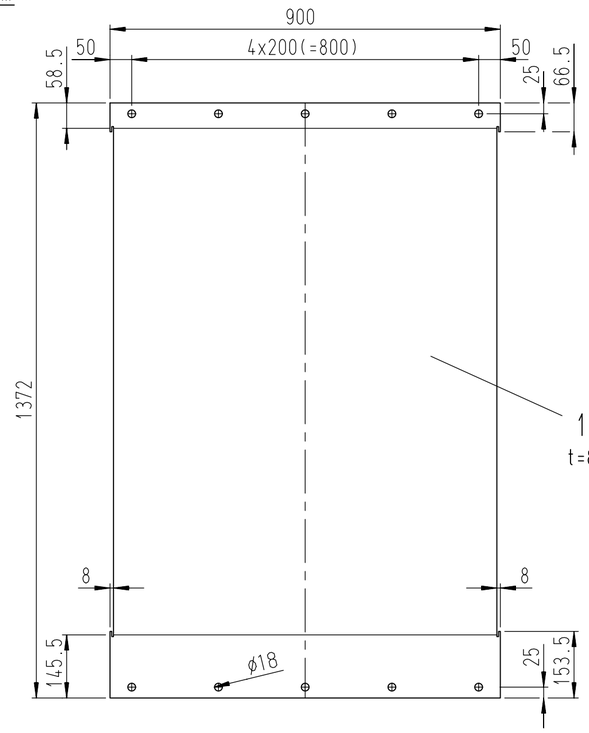

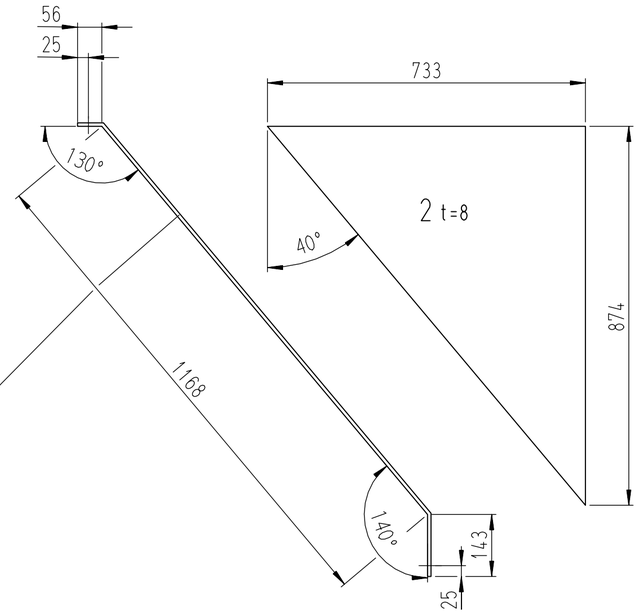

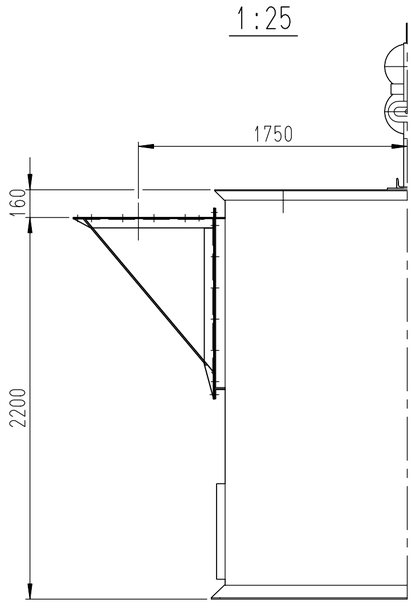

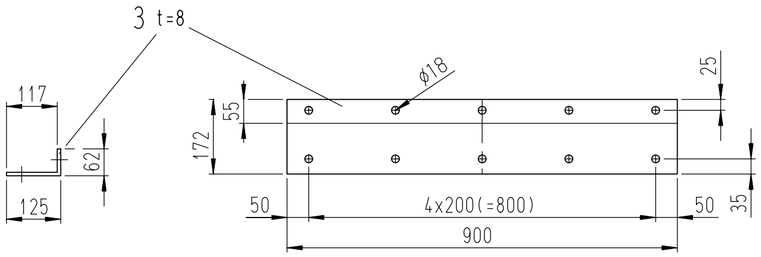

BEUMER

Name	Datum	TB	Auftr.Nr.: -	Kunde
Silling	07.07.98	Bearb.	Tech.Pos.Nr.: -	-
-	-	Gepr.	Sachb.: Kulke	Benennung
-	-	E	-	Einlauf, Standard BW 1000/ZKBW 1000
-	-	D	-	Standard inlet bucket elevator 1000
-	-	C	-	
-	-	B	-	Zeichnungs Nr. 319103-2
-	-	A	-	Blatt/von 1/1
NC - gerechte Einzelteile		Äz.	Änderung	Maßstab 1:10 (1:25) (1:2)
				Schutzvermerk nach DIN 34 beachten / vertraulich
Allgemeintoleranz ISO 2768-m		Ursprung 317074-2		Ersatz f. - Ersetzt d. -

24.05.2005 1 11:08:43